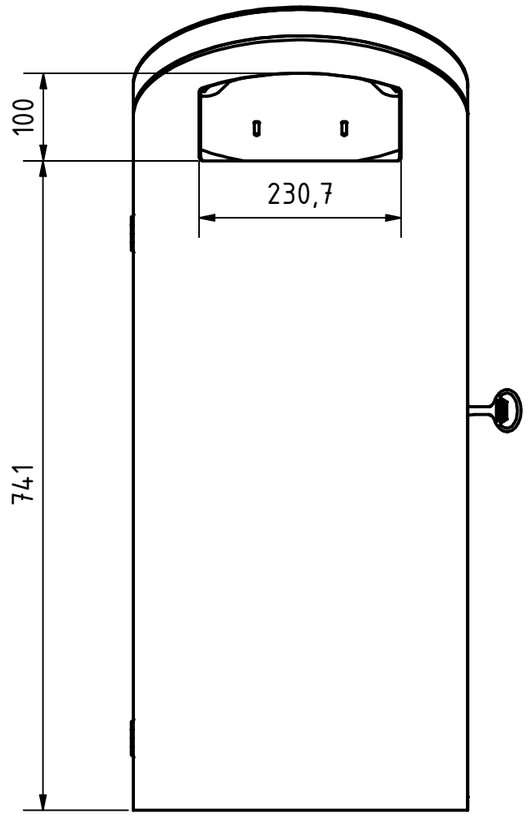

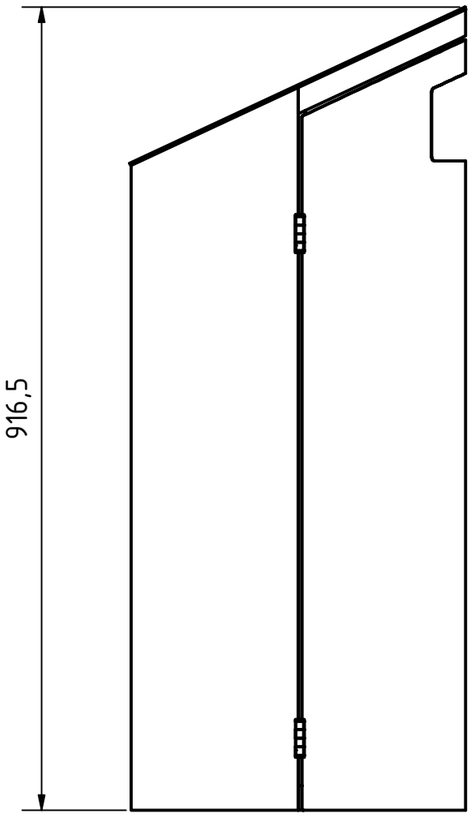

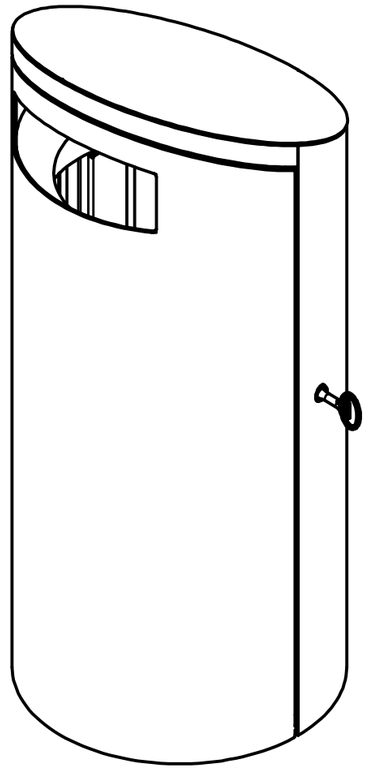

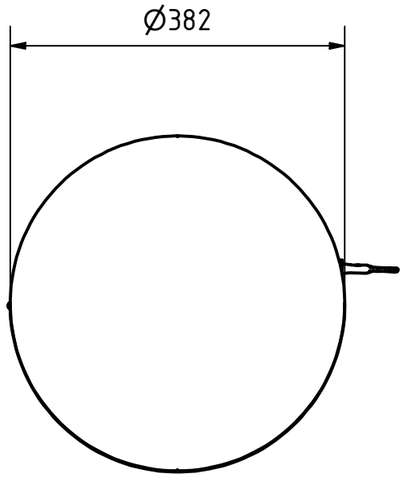

Abfallhai 70l